Quench Q3

Refroidisseur d'eau sur pied

- Refroidisseur d'eau sans bouteille de capacité standard
- Eau potable filtrée
- Surface antimicrobienne
- Distribution par palette sans contact
- Muni d'une lampe DEL UV-C pour une meilleure qualité d'eau

CAPACITÉ STANDARD

water up

quench

Quench Q3

Améliorez l'eau potable de votre bureau avec un refroidisseur d'eau filtrée de la série Q3 de Quench. Ce refroidisseur d'eau sans bouteille produit de l'eau froide et chaude filtrée et est spécialement conçu pour offrir un choix économique pour les petits bureaux ou les zones à faible trafic. Le système de filtration avancé de Quench élimine les contaminants de l'eau, puis ajoute des électrolytes et des minéraux essentiels pour améliorer le goût de l'eau. La technologie de pointe DEL UV-C est utilisées pour aider à maintenir la qualité et la propreté de l'eau. Le Q3 de Quench est disponible en modèle sur pied. Rafraichissais-vous avec la Q3 des aujourd'hui!

Fonctionnalités de la Q3 de Quench :

- Filtration Osmose inverse ou au charbon
- Refroidisseur sans bouteille
- Distribution par palette sans contact
- Lampe DEL UV-C pour maintenir la qualité de l'eau
- Surface antimicrobienne
- Hauteur de distribution de 10,2 po, parfaite pour la plupart des bouteilles d'eau réutilisables

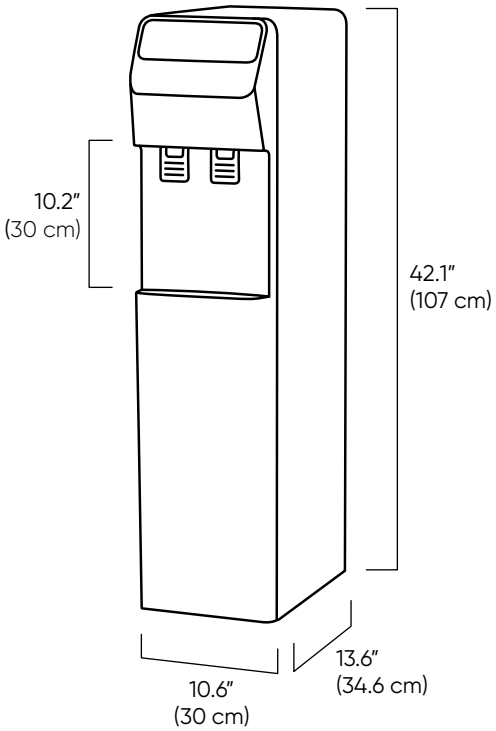

Spécification

Dimensions	42.1" h x 10.6" w x 13.6" d 107 cm h x 30 cm w x 34.6 cm d
Hauteur de distribution	10.2"/30 cm
Capacité réservoir d'eau froide	0.71 gallons/2.7 liters
Capacité réservoir d'eau chaude	0.4 gallons/1.5 liters
Pression d'eau recommandé	40 – 60 psi
Tension/Fréquence nominale	120v/60Hz
Modèle	Q3 FS

Les produits Quench sont certifiés par des laboratoires tiers agréés indépendants conformément aux normes industrielles. Pour en savoir plus sur les certifications que votre produit peut avoir, veuillez nous contacter.

844.303.0438 | **quenchwater.ca**
© 2021 Quench. Tous les droits sont réservés. Q3-001-MAY21